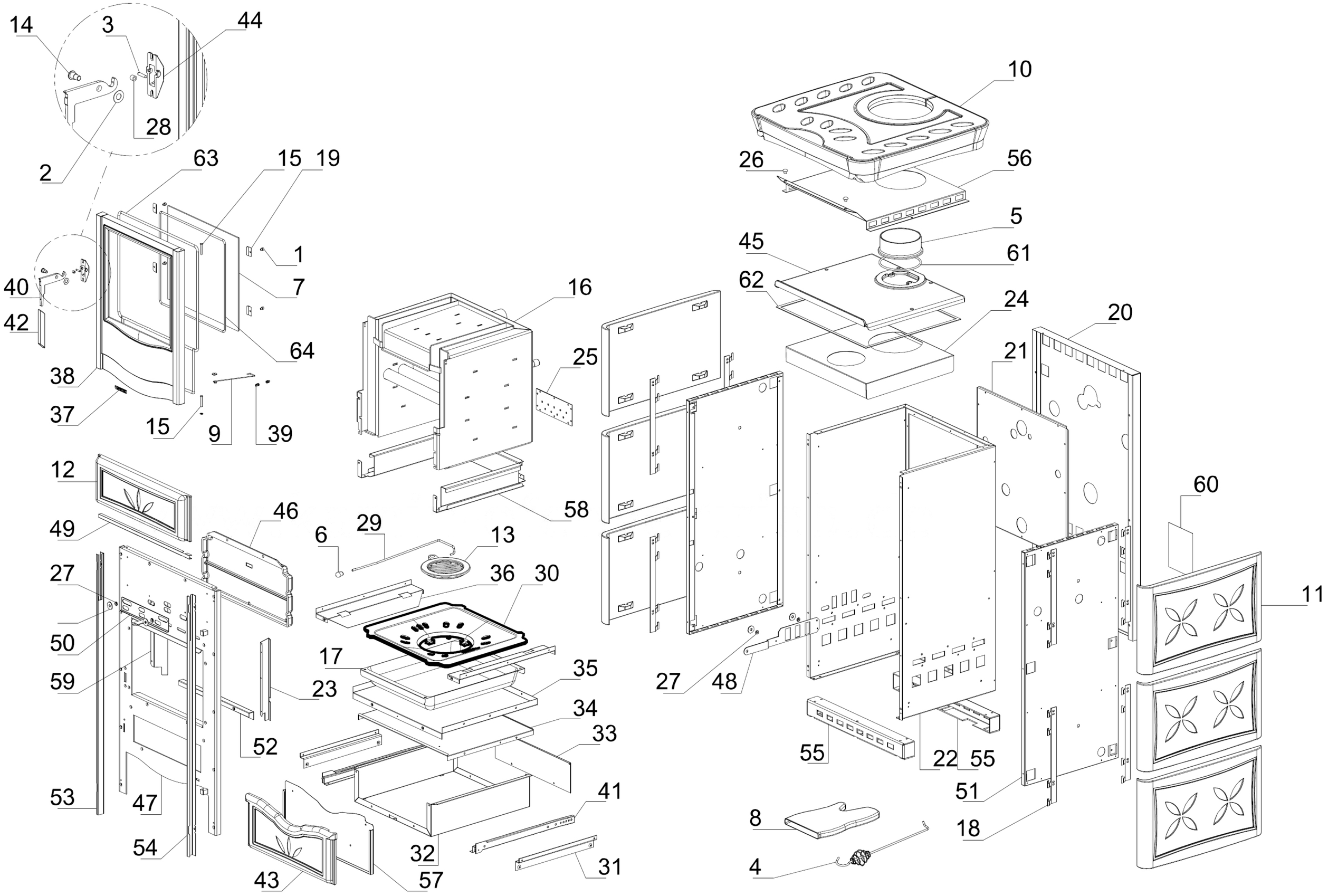
14
3
44
28
2
63
15
19
1
7
40
42
64
38
37
15
9
39
12
49
46
27
50
59
23
52
53
47
54
43
57
32
41
31
16
25
58
6
29
13
36
30
17
35
34
33
10
26
56
5
45
61
62
24
20
21
60
11
27
48
55
22
55
51
18
8
4