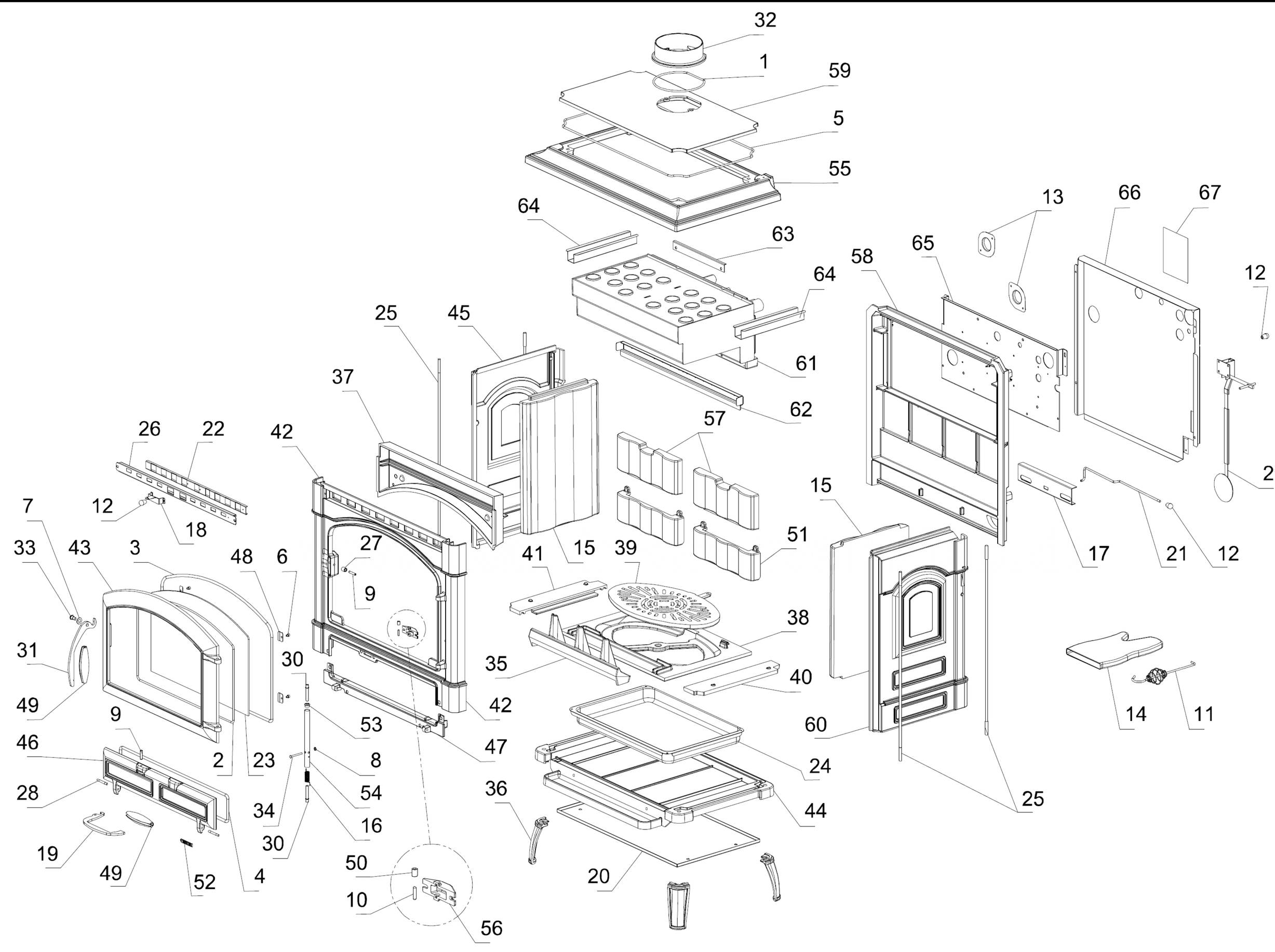
32
1
59
5
55
64
63
64
61
62
13
66
67
58
65
12
25
45
37
57
26
22
42
12
18
7
33
43
3
48
6
27
9
15
41
39
51
15
17
21
12
29
31
49
30
35
38
40
42
53
47
60
14
11
9
46
2
23
8
24
28
54
34
16
36
44
25
19
49
52
4
30
50
10
56
20